WÓZEK TRANSPORTOWY VARIO 90

platforma druciana

TYP	Vario 90
POJEMNOŚĆ KOSZA	32 l
NOŚNOŚĆ KOSZA	32 kg
NOŚNOŚĆ CAŁKOWITA	300 kg
ŚREDNICA KOŁA	125 mm
ODLEGŁOŚCI PARKOWANIA	270 mm

Wózek występuje w opcji:
- z platformą drucianą,
- z platformą pełną (platforma ze sklejką, antypoślizgowa, wodoodporna, dwustronnie foliowana).

Pokrycie standardowe:
cynk galwaniczny, boki dodatkowo malowane farbą proszkową, co wzbogaca estetykę wózka i komponuje się z kolorystyką sklepu.

W wersji standardowej wózek posiada koła zwykłe. Opcjonalne akcesoria (m.in. koła z hamulcem, zamek na monety, grafika z logo i inne wyposażenie) wymagają odrębnych ustaleń.

platforma pełna

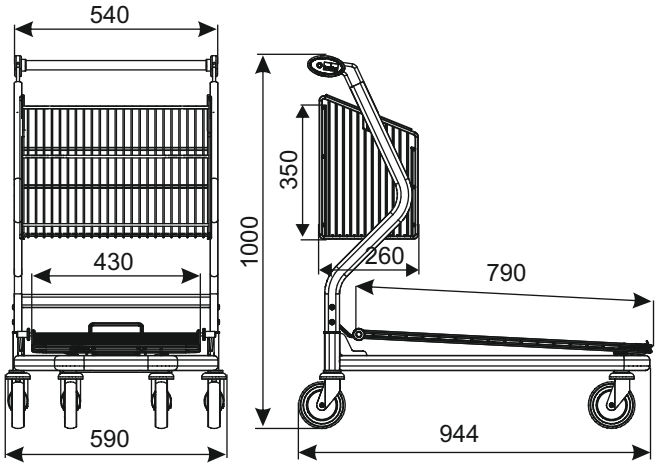

NAZWA WYROBU	POKRYCIE	INDEKS
Wózek transportowy Vario 90	cynk galwaniczny/farba proszkowa	919-350-725

DAMIX Sp z o.o. ul. Bohaterów Czerwca 1956r. nr 3; PL - 87-500 Rypin
tel. +48 54 280 45 54; fax +48 54 280 45 40; e-mail:damix@damix.pl; handel@damix.p, www.damix.pl

Wszelkie prawa zastrzeżone
12 03 2019